WM-5

DATI TECNICI

Anodizzazione	10 colori
Imballaggio	tessuto non tessuto in polipropilene
Destinazione	pali in alluminio con estremità ø100x180
Impiego	per il montaggio su pali MAL in alluminio anodizzato con estremità ø100x180 mm.
Rifinitura	molatura dell'alluminio
Materiale	lega di alluminio, anodizzato
CE	il boma con il palo è un set - per i boma è presente la Dichiarazione di Prestazione del palo su cui sono montati

CO_2
Ślad węglowy
(kg ekwiwalentu CO_2)
18.07 kg

CE | Al | 10 | RAL

TABELLA DELLE VARIANTI

Codice
474050/C...

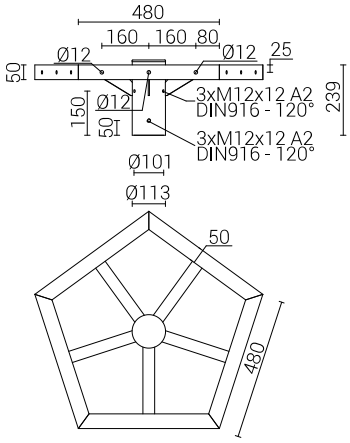

Zakład Produkcji Sprzętu Oświetleniowego „ROSA" Sp. z o.o.
43-109 Tychy, ul. Strefowa 1 tel. +48 32 73 88 901
www.rosa.pl