WT-8/2

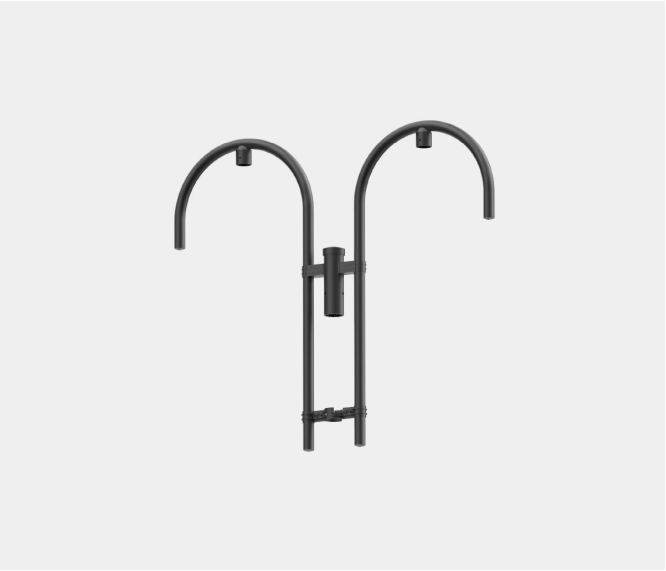

DATI TECNICI

Anodizzazione	anodizzato nero di serie
Imballaggio	pellicola estensibile
Destinazione	pali del tipo SP con l'estremità "A"
Rifinitura	molatura dell'alluminio
CE	il boma con il palo è un set - per i boma è presente la Dichiarazione di Prestazione del palo su cui sono montati

CO_2
Ślad węglowy
(kg ekwiwalentu CO_2)
18.94 kg

CE EN 40 | Al | 10 | RAL

TABELLA DELLE VARIANTI

Codice	Nome	Destinazione	Numero delle mensole	Volume unitario	Diametro di fissaggiodell'apparecchio	Peso netto
477082/C35	-	pali del tipo SP con l'estremità "A"	2	0.09 m³	⌀60 mm	5.4 kg

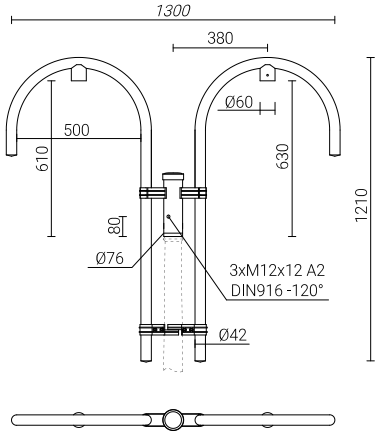

Zakład Produkcji Sprzętu Oświetleniowego „ROSA" Sp. z o.o.
43-109 Tychy, ul. Strefowa 1 tel. +48 32 73 88 901
www.rosa.pl