WRP 1/1,0/0,7/5

DATI TECNICI

Anodizzazione	10 colori
Imballaggio	tessuto non tessuto in polipropilene
Destinazione	pali in alluminio con estremità ø60x180
Impiego	da montare su pali in alluminio tipo SAL con estremità ø60x180 mm
Rifinitura	molatura dell'alluminio
Materiale	lega di alluminio, anodizzato
CE	il boma con il palo è un set - per i boma è presente la Dichiarazione di Prestazione del palo su cui sono montati

CO_2
Ślad węglowy
(kg ekwiwalentu CO_2)
12.78 kg

Al | 10 | RAL

TABELLA DELLE VARIANTI

Codice	Nome	Destinazione	Numero delle mensole	Volume unitario	Superficie laterale	Diametro di fissaggiodell'apparecchio	Lunghezza del braccio L	Altezza del braccio Z	Peso netto
47219111/C...	WRP 1/1,0/0,7/5	pali in alluminio con estremità ø60x180	1	0.05 m³	0.106 m²	ø60 mm	1 m	0.68 m	3.7 kg

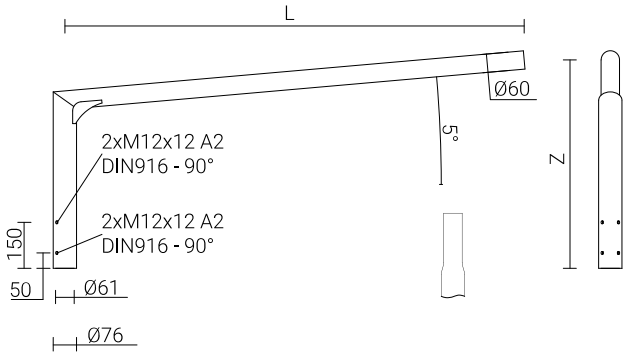

Zakład Produkcji Sprzętu Oświetleniowego „ROSA" Sp. z o.o.
43-109 Tychy, ul. Strefowa 1 tel. +48 32 73 88 901
www.rosa.pl