WYSIĘGNIK ALUM. WŁD 1/0,5/5 (ŁUKOWY 0,5M DOCZEPIANY/DOKRĘCANY)

DANE TECHNICZNE

Anodowanie	10 kolorów, każdy z możliwością wybłyszczania
Pakowanie	włóknina polipropylenowa
Przeznaczenie	do montażu opraw oświetleniowych na słupach
Wykończenie	śrutowane aluminium
Montaż	do słupa za pomocą taśmy stalowej nierdzewnej z klamrami. Dodatkowa możliwość montażu z wykorzystaniem nitonakrętek i śrub z podkładkami.
Materiał	stop aluminium, anodowany

TABELA WARIANTÓW

Kod	Nazwa	Grubość ścianki	Objętość jednostkowa	Średnica / Długość	Komplet elementów złącznych	Waga netto
479027/C...	Wysięgnik alum. WŁD 1/0,5/5 (łukowy 0,5m doczepiany/dokręcany)	3,5 mm / 6 mm	0.012 m³	60 mm / 500 mm	Taśma stalowa lub nitonakrętki	1.42 kg

Montaż i rodzaj dodatkowego osprzętu mocowanego za pomocą wysięgnika należy zgłosić do działu technicznego ZPSO Rosa w celu przeprowadzenia dodatkowych obliczeń wytrzymałościowych słupa. Brak odpowiednich obliczeń może doprowadzić do utraty gwarancji w przypadku przekroczenia dopuszczalnego obciążenia konstrukcji.

RYSUNEK TECHNICZNY

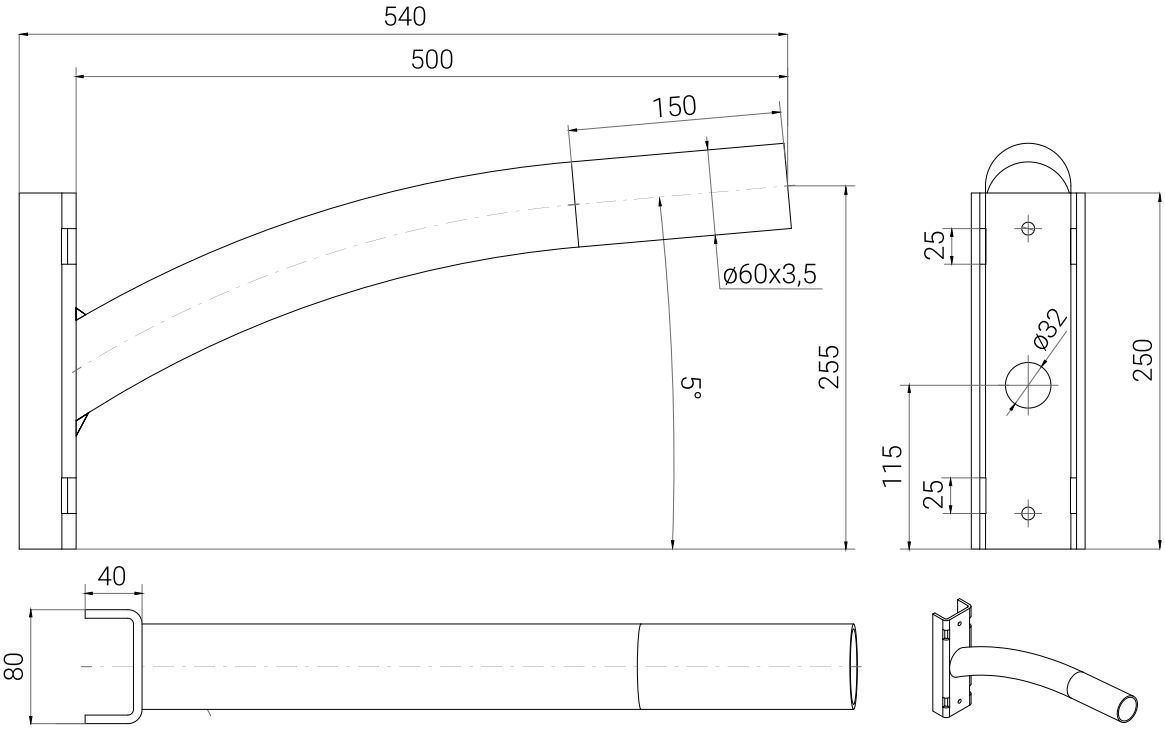

Zakład Produkcji Sprzętu Oświetleniowego „ROSA” Sp. z o.o.
43-109 Tychy, ul. Strefowa 1 tel. +48 32 73 88 901
www.rosa.pl