WR-71/2/1,2

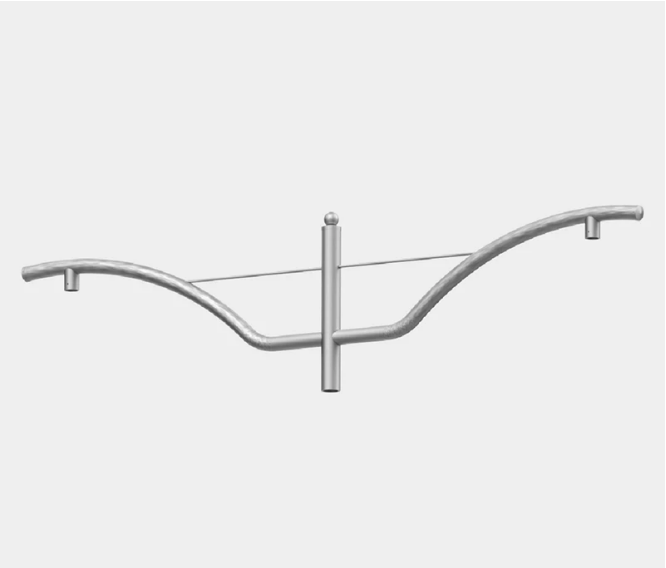

DANE TECHNICZNE

Anodowanie	10 kolorów
Pakowanie	włóknina polipropylenowa
Przeznaczenie	słupy aluminiowe z zakończeniem ø60x180
Zastosowanie	do montażu na słupach aluminiowych typu SAL z zakończeniem ø60x180 mm
Wykończenie	szlifowane aluminium
Materiał	stop aluminium, anodowany
CE	wysięgnik ze słupem stanowi zestaw - dla wysięgników obowiązuje Deklaracja Właściwości Użytkowych słupa na którym są montowane

CO_2
Ślad węglowy
(kg ekwiwalentu CO_2)
30.46 kg

CE | Al | 10 | RAL

TABELA WARIANTÓW

Kod	Nazwa	Przeznaczenie	Ilość ramion	Objętość jednostkowa	Powierzchnia boczna	Średnica montażowa oprawy	Waga netto
472712/C...	WR-71/2/1,2	słupy aluminiowe z zakończeniem ø60x180	2	0.076 m³	0.254 m²	ø60 mm	7.8 kg

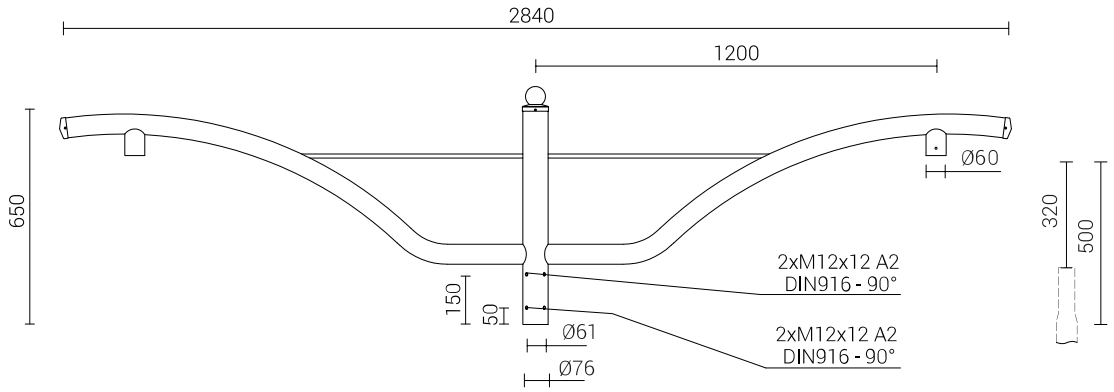

Zakład Produkcji Sprzętu Oświetleniowego „ROSA” Sp. z o.o.
43-109 Tychy, ul. Strefowa 1 tel. +48 32 73 88 901
www.rosa.pl